Toplotna črpalka zrak-voda

O izdelku

aroTHERM pro

Velik prihranek prostora pri zunanji namestitvi

2+5 let

BREZPLAČNEGA JAMSTVA*

na zunanjo in notranjo enoto

*Pogoji za uveljavljanje jamstva so navedeni v garancijskem listu

Vaillant Za udobje mojega doma

Kompaktna toplotna črpalka z napredno Vaillant tehnologijo

Več kot 150 let oblikujemo prihodnost ogrevanja. Vsak dan razvijamo inovativne rešitve, ki se spopadajo z modernimi izzivi. Naša obljuba kakovosti Vaillant ni le obljuba – je zaveza.
Od ogrevanja in hlajenja do prezračevanja in rešitev za toplo vodo, naš portfelj zagotavlja vrhunsko zmogljivost za vaš dom.
Naše toplotne črpalke vam omogočajo enostavno izkoriščanje obnovljivih virov energije in poskrbijo, da je vaš dom pripravljen na prihodnost. Z Vaillantom izbirate preverjeno kakovost, zanesljivost in miren spanec.

Naša toplotna črpalka zrak-voda aroTHERM pro
Minimalne dimenzije za največje udobje: aroTHERM pro z močjo od 5 do 11 kW je naša toplotna črpalka, ki varčuje tudi s prostorom. Je idealna rešitev ne le za nove objekte, temveč zaradi visokih temperatur dvižnega voda do 70 °C tudi odličen način za modernizacijo ogrevalnega sistema, pri čemer lahko ohranite obstoječe radiatorje. Z našim edinstvenim varnostnim konceptom, ki zmanjšuje varnostno območje, jo lahko namestite skoraj kjerkoli. Z oznakami ErP do A+++ (D – A+++) zagotavlja visoko učinkovito ogrevanje in je upravičena tudi do subvencij.

> "Bodite inovativni, prisluhnite vašim strankam."
>
> **Johann Vaillant**
> Ustanovitelj podjetja

Glavne prednosti str. 4

Razširitev sistema str. 8

Naša ponudba notranjih enot str. 10

Zakaj Vaillant? str. 12

Primeri sistemov str. 14

Tehnični podatki str. 15

Glavne prednosti

Izjemna v vseh pogledih

Našo toplotno črpalko aroTHERM pro lahko enostavno namestite v katerikoli enodružinski hiši. To omogočajo njene kompaktne dimenzije, prilagodljivost in visoke temperature dvižnega voda.

Ključne prednosti na dlani

- **Naša najbolj kompaktna toplotna črpalka – vrhunska zmogljivost na najmanjšem prostoru**
- **Minimalno potrebno varnostno območje – maksimalna svoboda pri vgradnji**
- **Visoke temperature dvižnega voda do 70 °C - primerna za novogradnje in prenove obstoječih objektov**

Popolno prileganje

Naša najbolj kompaktna toplotna črpalka.

aroTHERM pro so naše najbolj prostorsko varčne toplotne črpalke. Tudi pri največji moči 11 kW je tako kompaktna, da jo lahko namestite pod okno. S tem je ena najmanjših toplotnih črpalk na trgu. aroTHERM pro je manjša od aroTHERM plus in ima tudi pri najmočnejši različici le en ventilator. Vse to je vsekakor prednost pri iskanju potrebnih 0,5 kvadratnih metrov prostora za zunanjo enoto.

Prostorsko varčna namestitev: aroTHERM pro z 11 kW se lahko namesti tudi pod okno

Visoke temperature dvižnega voda

Primerne za vsako vrsto ogrevanja

Z visoko temperaturo dvižnega voda do 70 °C v načinu delovanja brez pomožnega grelnika je aroTHERM pro idealna rešitev za vse vrste objektov. Primerna je tako za obstoječe stavbe z radiatorji kot tudi za nove gradnje s talnim ogrevanjem. V obstoječih stavbah lahko zanesljivo vzdržuje visoke temperature vode tudi pri ekstremno nizkih zunanjih temperaturah do -25 °C, s čimer učinkovito ogreva dom. Pri novih stavbah z nižjimi zahtevami po toploti je še posebej učinkovita, saj dosega impresivni COP 5,0 pri A7/W35 s 5 kW modelom. To pomeni nižje stroške obratovanja in manjši vpliv na okolje.

Udobna toplina v vsakem domu

Idealna rešitev za zamenjavo starih plinskih ali oljnih ogrevalnih sistemov v obstoječih stavbah

Odlična izbira za nove gradnje zaradi visoke učinkovitosti - primerna tudi za namestitev na strehi

Na voljo tudi kot kaskadna ali samostojna rešitev za posamezne enote v večstanovanjskih stavbah

Maksimalna prilagodljivost.

Vedno najde prostor

Maksimalna prilagodljivost. Minimalno potrebno varnostno območje.

Nov standard v tehnologiji toplotnih črpalk: Naš novi varnostni koncept omogoča največjo svobodo pri zunanji namestitvi. Do zdaj so zračno-vodne toplotne črpalke z R290 imele večje varnostno območje, kar je omejevalo možnosti postavitve. To je sedaj zgodovina: zahvaljujoč naši novi funkciji Flexible Space je varnostno območje zmanjšano na minimum, kar vam omogoča namestitev aroTHERM pro neposredno ob vratih, oknih, kletnih jaških, vtičnicah ali zunanjih svetilih.

R290 NATURAL PERFORMANCE

Varnostno območje in različni primeri namestitve

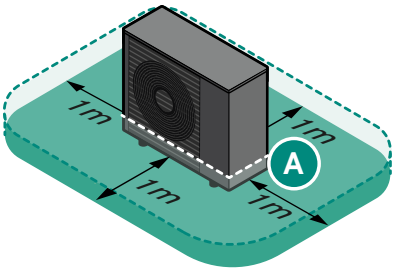

Talna/prosta vgradnja

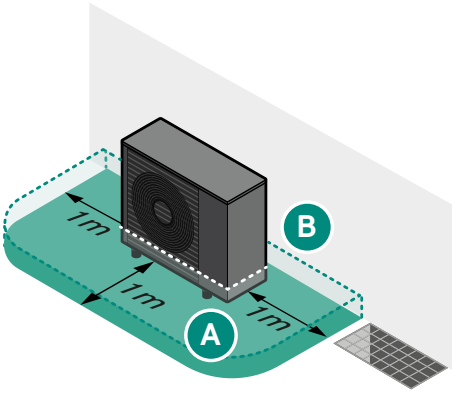

Stenska vgradnja

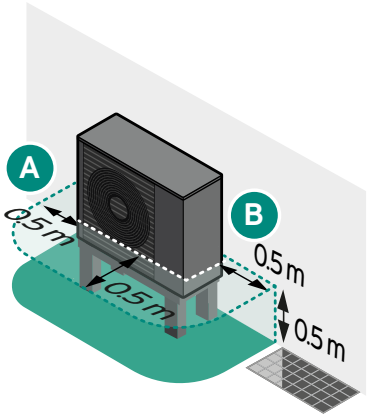

Z distančnikom za sneg

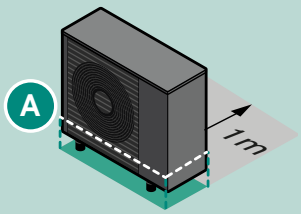

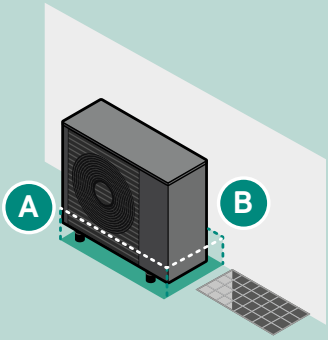

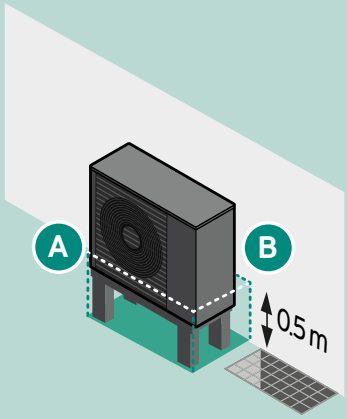

Prikazi so informativne narave. Podrobnosti ter trenutno veljavno različico dokumentacije najdete v navodilih za namestitev.

Varnostno območje s funkcijo Flexible Space

To funkcijo mora aktivirati usposobljen serviser, če standardnega varnostnega območja ni mogoče vzdrževati. Aktivacija te funkcije lahko nekoliko poveča obratovalne stroške.

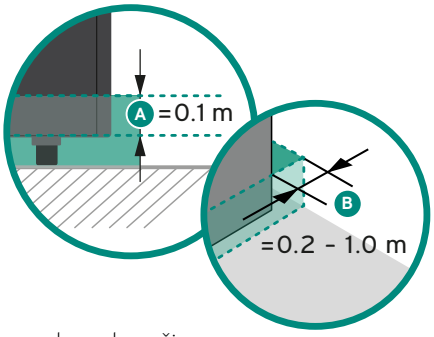

Varnostno območje

Opomba: Varnostno območje naj bo brez morebitnih virov vžiga (npr. vtičnice, svetilke itd.). Varnostno območje ne sme segati onkraj vaše lastnine ali na parkirna mesta.

Obstaja še več dobrih razlogov.

Popolno ujemanje z vašim domom
Kakovost, ki jo lahko vidite.

Diskreten in brezčasen: z antracitnim dizajnom se naš aroTHERM pro brezhibno vklopi v arhitekturno okolico in se prilagodi estetiki sodobnih domov. Dopilnite čist in moderen videz z dodatkom pokrova podnožja, ki ga je mogoče naročiti posebej.

Nastavitve po meri
Popoln nadzor z aplikacijo myVAILLANT

Z vključenim internetnim prehodom myVAILLANT connect za uniTOWER in stenski hidravlični modul lahko enostavno spremljate porabo energije sistema ter natančno nastavite želene temperature in določene delovne ure, vse brez napora preko naše aplikacije.

Upravičene do subvencij

Napredna in energijsko učinovita tehnologija se dolgoročno izplača. Vaša naložba v toplotno črpalko Vaillant je lahko pod določenimi pogoji upravičena do finančnih spodbud Eko sklada. Več informacij o aktualnih razpisih in pogojih najdete na spletni strani https://ekosklad.si/

Ohlaja poleti
Aktivno hlajenje brez potrebe po dodatnih klimatskih napravah

Z našo aroTHERM pro lahko uživate tudi v prijetnem hlajenju – tudi ob visokih zunanjih temperaturah v vročih poletnih dneh. Sistem je optimiziran za hlajenje z izboljšano izolacijo in lovilcem kondenza. Tako lahko sobo ohladite za do 3 °C s talnim ogrevanjem ali pa uživate v popolnem hlajenju z dodatnimi ventilatorskimi konvektorji.

Enostavna namestitev za zanesljivo udobje

Z monoblok tehnologijo je aroTHERM pro enostavna za namestitev. Njene lahke zunanje enote omogočajo enostaven prevoz in namestitev. V mnogih primerih lahko deluje brez vsebnika za toplo vodo, kar poenostavi zasnovo sistema.

Popolna brezskrbnost
Podaljšano jamstvo 2+5 let

Tako kot vsi izdelki Vaillant tudi aroTHERM pro zagotavlja zanesljivo delovanje, visoko kakovost in dolgo življenjsko dobo. Zato vam nudimo brezplačno 7-letno jamstvo.

2+5 let
BREZPLAČNEGA JAMSTVA
na zunanjo in notranjo enoto.

Vedno prava izbira notranje enote.

Toplotna črpalka potrebuje notranjo enoto za hidravlične potrebe in nastavitev delovnih parametrov sistema. Izberite najboljšo rešitev glede na potrebe po topli vodi in zahteve sistema.

1. Prostorsko varčni **hidravlični modul uniTOWER**, opremljen z vgrajenim vsebnikom za toplo vodo. Zadostuje za potrebedružine štiričlanske družine.

2. **Stenski hidravlični modul**, združljiv z vsebniki različnih velikosti, ki zagotavlja prilagojeno udobje pri topli vodi.

3. **Naprava za upravljanje toplotne črpalke,** ki je idealna za prilagojene rešitve, kot so hibridni sistemi ali kaskade.

1. Hidravlični modul uniTOWER

Za družine z do štirimi člani

Visoka zmogljivost za toplo vodo

Z najboljšim razredom učinkovitosti za toplo vodo A+ (A+ - F) enota uniTOWER zagotavlja visoko učinkovitost in vrhunski udobje. Njegov 190-litrski vsebnik nudi odlično udobje pri topli vodi, saj zagotavlja približno 350 litrov tople vode pri 40 °C – idealno za dolge tuširanje in hiše z visoko porabo vode. Zaradi povečane površine toplotnega izmenjevalnika in inovativnega hidravličnega koncepta se uniTOWER segreje do 35 % hitreje, kar zagotavlja, da je topla voda vedno na voljo, ko jo potrebujete.

Nič večji od hladilnika

uniTOWER: eleganten in kompakten

Spoznajte uniTOWER – kompaktni hidravlični modul, ki združuje odlično udobje pri topli vodi s prihranjenim prostorom. Velikosti kot običajen hladilnik in z le 0,36 m² potrebne površine, se uniTOWER odlično prilega tudi v ozke prostore in ga je mogoče postaviti ob steno.

- Popoln dostop z sprednje strani omogoča enostavno vzdrževanje in upravljanje.
- Enostavno se prilega modernim notranjim prostorom.
- Kompaktna velikost omogoča namestitev v omare.
- Pogosto odpravlja potrebo po ločenem vsebniku za toplo vodo, s čimer prihrani prostor in poenostavi namestitev.

Za hitro namestitev

Vnaprej sestavljena notranja enota

Zasnovan za enostavno uporabo, njegov koncept Plug & Play vključuje integrirane komponente, vnaprej nameščene funkcije in v večini primerov ne potrebuje vsebnika za toplo vodo, kar omogoča hitro in brezskrbno namestitev.

- Vgrajen magnetni filter za optimalno zaščito sistema.
- Različica "C2" z vgrajenim drugim ogrevalnim krogom.
- Vključeni zaporni ventil, varnostna skupina za toplo vodo in internetni prehod myVAILLANT.
- Koncept razdeljene montaže omogoča, da se uniTOWER deli na dva dela za lažji prevoz.
- Vsebnik je na voljo tudi v nerjavečem jeklu, za manj vzdrževanja.

Stenski hidravlični modul, združen z 250-litrskim vsebnikom za toplo vodo

Hibridni sistem s plinskim ecoTEC kotlom, upravljalno enoto za toplotno črpalko in vsebnikom za toplo vodo

2. Stenski hidravlični modul VWZ MEH 97

Združite s katerim koli vsebnikom za prilagojeno udobje pri topli vodi.

Stenski hidravlični modul se enostavno kombinira z različnimi vsebniki za toplo vodo od 200 do 500 litrov, posebej zasnovanimi za toplotne črpalke in z velikimi toplotnimi izmenjevalci. Skupaj z visokimi temperaturami dvižnega voda naših R290 toplotnih črpalk zrak-voda ta sistem zagotavlja obilico tople vode, kar omogoča maksimalno udobje pri uporabi.

Manj naporov pri namestitvi na lokaciji

Prihranite čas in poenostavite namestitev z našimi vnaprej sestavljenimi hidravličnimi postajami. Na voljo sta dve različici: ena univerzalna rešitev za vse aplikacije in druga, namenjena kaskadnim in hibridnim sistemom – obe brez rezervnega grelnika. Zaradi enakega vmesnika kot ga imajo naši kotli je zagon sistema hiter in brez težav. Vključeni so zaporni ventili, varnostna skupina za toplo vodo ter internetni prehod myVAILLANT connect za brezhibno povezljivost.

3. Upravljalna enota za toplotno črpalko VWZ AI

Rešitev za posamezne sisteme

Iščete prilagodljivost pri vašem ogrevalnem sistemu? Upravljalna enota za toplotno črpalko je odlična alternativa stenskemu hidravličnemu modulu. Primerna za kaskadne sisteme ali hibridne rešitve, je pametna izbira za nadgradnjo obstoječih sistemov. Vse ostale komponente, kot so ekspanzijski rezervoar ali magnetni filter, je treba namestiti posebej. Za sisteme z več viri toplote se lahko enostavno vključi tudi komunikacijski vmesnik VR32 v ohišje.

Zaslon na dotik za enostavno in uporabniku prijazno upravljanje

Uporabniku prijazen vmesnik na dotik omogoča intuitivno upravljanje, ki odraža prepoznaven dizajn naših kotlov in toplotnih črpalk. Z Vaillantom je upravljanje vašega ogrevalnega sistema vedno enostavno in brezskrbno.

Izberite kakovost, ki traja

Pri izbiri ustreznega ogrevalnega sistema je vredno zaupati v kakovost, ki jo zagotavlja tradicionalna nemška znamka. Več kot 150 let izkušenj in več kot 300 preverjanj kakovosti naših toplotnih črpalk sta le dva izmed številnih razlogov, zakaj se odločiti prav za nas.

Klimatska komora za simulacijo različnih letnih časov

Kakovost, ki izpolnjuje svoje obljube

Izdelki Vaillant predstavljajo skrbno izbrane funkcije in materiale, stroge preizkuse, ki presegajo standardne pogoje, ter vrhunsko storitev, ki traja. Naše toplotne črpalke so bile podvržene obsežnim testom v ekstremnih okoljih – od zelo nizkih temperatur do -25 °C do žgočega sonca pri +44 °C ter vlažnosti do 100 %. Njihov trpežen dizajn vključuje ogrodje, ki je odporno na sol in trojno zaščiteno kovinsko ohišje. Ker prava kakovost pomeni dolgoročno podporo, zagotavljamo rezervne dele tudi 15 let po prenehanju proizvodnje – za vaše brezskrbno delovanje skozi leta.

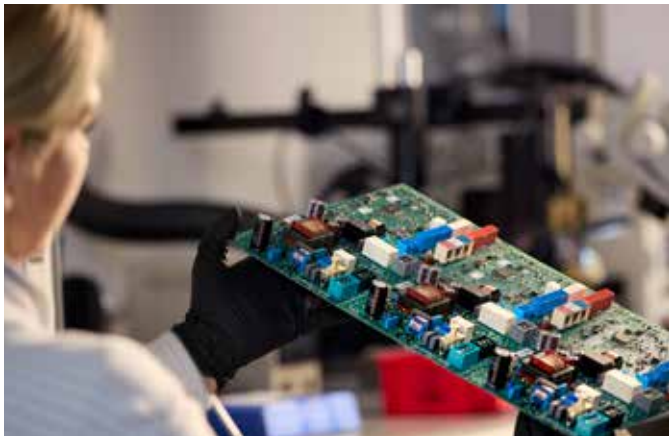

Lastna proizvodnja elektronike v Remscheidu (Nemčija)

Preizkus odpornosti na vodo za zaščito tudi v ekstremnih padavinah

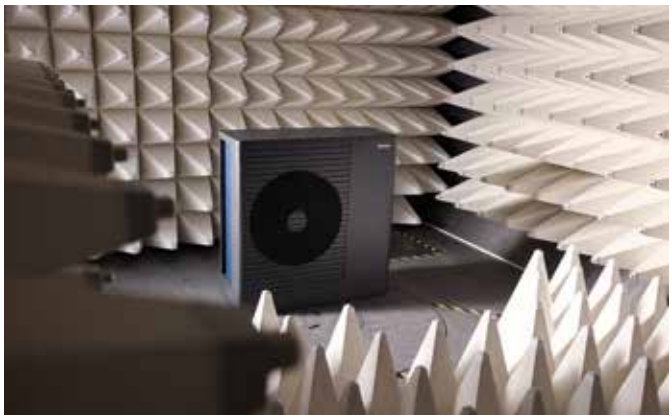

Preizkus funkcije merjenja porabe energije za izključitev elektromagnetnega sevanja med delovanjem

Za nas je samoumevno: vrhunska storitev.

V Vaillantu smo z vami na vsakem koraku – od izbire idealne toplotne črpalke do strokovne namestitve in dolgotrajne oskrbe vašega sistema.

Pred namestitvijo
Pomagamo vam izkoristiti prednosti razpoložljivih razpisov za subvencije ter opremljamo naše monterje Vaillant z najnaprednejšimi orodji in prilagojenimi usposabljanji. Tako je vaš sistem zasnovan za zagotavljanje največjega udobja in učinkovitosti.

Med namestitvijo
Naši pooblaščeni inštalaterji so mojstri natančnosti, usposobljeni za brezhibno namestitev vseh izdelkov Vaillant. Potrebujete dodatno pomoč? Naša strokovna podpora je na voljo skozi ves dan, naši izkušeni serviserji pa so le en klic stran, da vaš sistem izvedejo brez napak in ga pravilno zaženejo.

Po namestitvi
Za vas bomo poskrbeli na dolgi rok. Z zagotovljeno razpoložljivostjo rezervnih delov najmanj 15 let po prenehanju proizvodnje zagotavljamo dolgo življenjsko dobo vašega sistema. Poleg tega so naši pooblaščeni serviserji in pametne rešitve za daljinski dostop tu, da vašo toplotno črpalko ohranjajo nemoteno delujočo skozi leta.

Zakaj izbrati Vaillant servis?
Ker nič ne nadomesti originala. Zaupajte strokovni oskrbi, ki je zasnovana izključno za vaš Vaillant ogrevalni sistem.

Številne možnosti sistemov

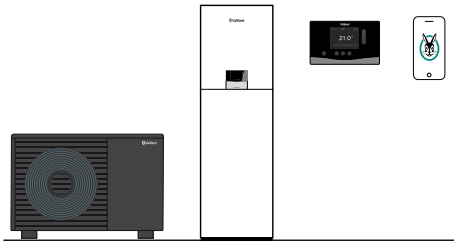

Prostorsko varčna rešitev za nove gradnje

- Kompaktni in učinkoviti sistem toplotne črpalke
- Udobje pri topli vodi za do štiri osebe
- Enostavno upravljanje preko aplikacije

aroTHERM pro toplotna črpalka zrak-voda, uniTOWER hidravlični modul, sistemski nadzor sensoCOMFORT ter upravljanje preko aplikacije myVaillant.

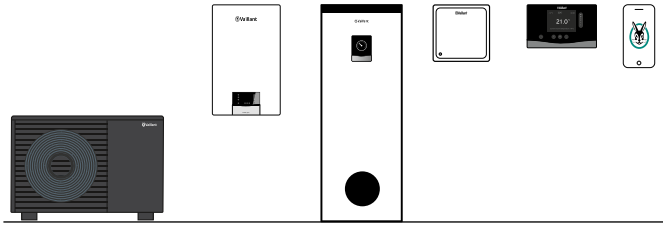

Za večje potrebe po topli vodi pri novih gradnjah

- Večje udobje pri topli vodi za do sedem oseb
- decentralizirano prezračevanje
- Enostavno upravljanje preko aplikacije

aroTHERM pro toplotna črpalka zrak-voda, stenski hidravlični modul, vsebnik za toplo vodo uniSTOR, lokalno prezračevanje recoVAIR VAR 60, sistemski nadzor sensoCOMFORT ter upravljanje preko aplikacije myVaillant.

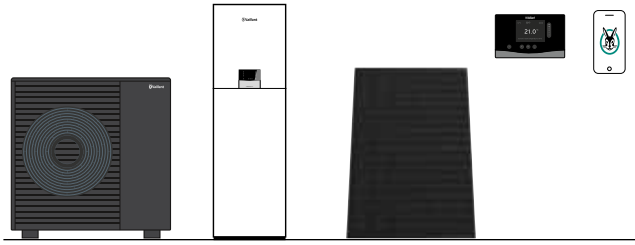

Več neodvisnosti in prilagodljivosti za modernizacijo

- Hidravlični modul z dvema ogrevalnima krogoma
- Uporaba fotovoltaične energije za toplotno črpalko za talno ogrevanje in radiatorje v vzporednem načinu
- Udobno upravljanje preko aplikacije

aroTHERM pro toplotna črpalka zrak-voda, uniTOWER hidravlični modul, sistemski nadzor sensoCOMFORT ter upravljanje preko aplikacije myVaillant, fotovoltaični sistem.

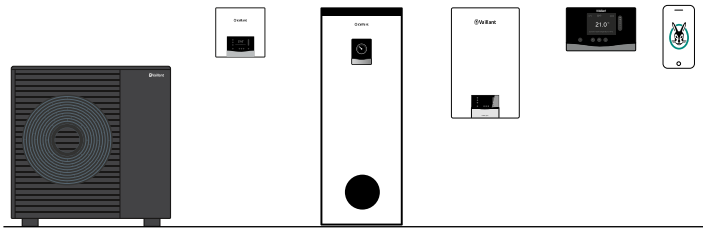

Hibridna rešitev z ecoTEC plus

- Rešitev toplotne črpalke za obstoječe objekte z višjimi zahtevami po ogrevanju
- Možnost kombinacije z obstoječimi ogrevalnimi sistemi ali našimi plinskimi kondenzacijskimi kotli
- Enotno upravljanje celotnega sistema z enim nadzornim vmesnikom
- Enostavno upravljanje preko aplikacije

aroTHERM pro toplotna črpalka zrak-voda,, upravljalna enota VWZ AI za toplotno črpalko, vsebnik za toplo vodo uniSTOR, sistemski nadzor sensoCOMFORT, upravljanje preko aplikacije myVaillant ter plinski kondenzacijski kotel ecoTEC.

Tehnični podatki

		aroTHERM pro		
		VWL 55/7.1	VWL 75/7.1	VWL 115/7.1 400V
Priključna napetost		230 V (50 Hz)	230 V (50 Hz)	400 V (50 Hz)
Sezonska energijska učinkovitost ogrevanja prostora ηs pri 35 °C / 55 °C	%	198 / 145	193 / 142	194 / 143
Maksimalna zvočna moč (dan)	dB(A)	57.7	60.9	65.6
Zvočna moč glede na ErP	dB(A)	49	49	55
Dimenzije (brez pakiranja) (V x Š x G)	mm	750 × 1.104 × 454		1.103 x 1.169 x 45
Teža	kg	84	90	132.8
Hladivo, količina polnjenja	kg	0.5	0.6	1.3
Hladivo		R290		
Potencial globalnega segrevanja	GWP	0,02		
CO_2 ekvivalent	t	0.00001	0.00001	0.000021
Razred energetske učinkovitosti 35 °C / 55 °C		A++ A+++ ↑ D / A+ A+++ ↑ D	A++ A+++ ↑ D / A++ A+++ ↑ D	A+++ A+++ ↑ D / A++ A+++ ↑ D

Kombiniranje s hidravličnim modulom		uniTOWER VIH QW 190/7 E		
Razred energetske učinkovitosti 35 °C / 55 °C		A++ A+++ ↑ D	A++ A+++ ↑ D	A++ A+++ ↑ D
Razred energetske učinkovitosti 35 °C / 55 °C		A A ↑ F	A+ A ↑ F	A+ A ↑ F

Tehnični podatki uniTOWER		VIH QW 190/7 E
Prostornina vsebnika tople vode	L	188
Toplotne izgube v stanju mirovanja		1,69 kW/24h
Priključna napetost		230 V (50 Hz), 400 V (50 Hz)
Pomožni grelec (max)	kW	8,54 kW 400V
Dimenzije (brez pakiranja) (V x Š x G)	mm	1950 × 595 × 600
Teža (emajliran vsebnik / nerjaveče jeklo)	kg	172,4 / 134
Tehnični podatki hidravlični stenski modul		**VWZ MEH 97/7**
Priključna napetost		230 V (50 Hz), 400 V (50 Hz)
Pomožni grelec (max)	kW	8,54 kW 400V
Dimenzije (brez pakiranja) (V x Š x G)	mm	720 × 440 mm × 350 mm
Teža	kg	32
Tehnični podatki upravljalna enota		**VWZ AI**
Priključna napetost hidravlični modul		230V / 50
Dimenzije (brez pakiranja) (V x Š x G)	mm	320 × 320 × 85
Teža	kg	1,7

* Pridržujemo si pravico do tehničnih sprememb in popravkov morebitnih napak brez predhodnega obvestila. Podatki so informativne narave.

Strokovnost in podpora, kot si ju želim

Tehnična podpora

- Visokokvalificirani sodelavci tehničnega oddelka so na razpolago vsem partnerjem za strokovno načrtovanje in izvedbo ogrevalnih sistemov, sistemov za pripravo tople vode, hlajenje in prezračevanje.
- Bogate izkušnje naših inženirjev zagotavljajo pravilno izbiro naprav in sistemov.
- Izkušnje na terenu predstavljajo nenadomestljivo znanje.

Servisna podpora

- Vaillantova servisna mreža po vsej Sloveniji je uveljavljena kot najštevilčnejša servisna mreža.
- V času ogrevalne sezone Vaillant organizira dežurstva serviserjev.
- Vrhunsko izobraževanje serviserjev v »Vaillantovem izobraževalnem centru« (VIC), enem najsodobnejših centrov za tovrstno izobraževanje v Sloveniji in širšem prostoru.
- Trenuten seznam serviserjev je dostopen na **www.servis.vaillant.si**

Pomembna opomba:
Zagon vseh modelov toplotnih črpalk mora opraviti pooblaščeni Vaillantov serviser, usposobljen za delo s toplotnimi črpalkami. Aktualni seznam pooblaščenih serviserjev najdete na www.vaillant.si ali neposredno prek QR-kode na desni.

Vaillant

Ogrevanje · Hlajenje · Obnovljivi viri energije

Vaillant d.o.o.
Dolenjska cesta 242b ▮ 1000 Ljubljana ▮ Slovenija
Tel.: 01/2809 340
www.vaillant.si ▮ info@vaillant.si

Pridružujemo si pravico do sprememb.