Za upravljavca

Navodila za uporabo

auroMATIC 570

VRS 570

SI

Izdajatelj/proizvajalec
Vaillant GmbH
Berghauser Str. 40 ▮ D-42859 Remscheid
Tel. +49 21 91 18-0 ▮ Fax +49 21 91 18-28 10
info@vaillant.de ▮ www.vaillant.de

Vsebina

1 Varnost ... 3
1.1 Namenska uporaba ... 3
1.2 Splošna varnostna navodila ... 3
2 Napotki k dokumentaciji ... 5
2.1 Upoštevajte pripadajočo dokumentacijo ... 5
2.2 Shranjevanje dokumentacije ... 5
2.3 Veljavnost navodil ... 5
3 Opis izdelka ... 5
3.1 Zgradba izdelka ... 5
3.2 Upravljalno polje ... 5
3.3 Podatki na tipski tablici ... 5
3.4 Serijska številka ... 5
3.5 Oznaka CE ... 5
4 delovanja ... 6
4.1 Glavne funkcije ... 6
4.2 Koncept upravljanja ... 6
4.3 Osnovni prikaz ... 6
4.4 Nivoji upravljanja ... 7
4.5 Zagon izdelka ... 7
4.6 Vklop izdelka ... 7
4.7 Meni **Vyhodnotenie** ... 7
4.8 Meni **Nastavenia** ... 7
4.9 Meni **Základné funkcie** ... 8
4.10 Meni **Funkcie účinnosti** ... 8
4.11 Odčitavanje informacij regulatorja ... 9
5 Odpravljanje motenj ... 9
5.1 Poizvedba v pomnilniku napak ... 9
5.2 Zaznavanje in odpravljanje motenj ... 9
6 Nega in vzdrževanje ... 9
6.1 Čiščenje regulatorja ... 9
7 Ustavitev ... 9
7.1 Začasna ustavitev izdelka ... 9
7.2 Trajna ustavitev izdelka ... 9
8 Recikliranje in odstranjevanje ... 9
8.1 Recikliranje in odstranjevanje ... 9
9 Garancija in servisna služba ... 10
9.1 Garancija ... 10
9.2 Servisna služba ... 10

1 Varnost

1.1 Namenska uporaba

V primeru nepravilne ali neustrezne uporabe lahko pride do poškodb na izdelku in drugih materialnih sredstvih.

Izdelek uravnava solarnotermični sistem za proizvajanje tople vode.

Za namensko uporabo je treba:

– upoštevati priložena navodila za uporabo izdelka ter za vse druge komponente sistema
– upoštevati vse pogoje za servisiranje in vzdrževanje, ki so navedeni v navodilih.

Tega izdelka ne smejo uporabljati otroci do 8 leta starosti ter osebe z omejenimi fizičnimi, senzoričnimi ali duševnimi sposobnostmi, ali osebe brez izkušenj in/ali znanja, razen če jih nadzoruje usposobljena oseba ali jih je usposobljena oseba poučila o varni uporabi izdelka in jih seznanila z mogočimi nevarnostmi pri uporabi. Otroci se ne smejo igrati z izdelkom. Otroci ne smejo brez nadzora izvajati postopkov čiščenja in vzdrževanja.

Vsaka drugačna uporaba od načinov, ki so opisani v prisotnih navodilih, oz. uporaba izven tukaj opisane velja za neustrezno. Vsi drugačni načini uporabe, predvsem v komercialne ali industrijske namene, veljajo za nenamenske.

Pozor!

Vsakršna zloraba je prepovedana.

1.2 Splošna varnostna navodila

1.2.1 Nevarnost zaradi nepravilnega upravljanja

Z napačno uporabo lahko ogrozite sebe in druge ter povzročite materialno škodo.

▸ Skrbno preberite ta navodila in vso pripadajočo dokumentacijo, predvsem poglavje „Varnost“ in opozorila.

1.2.2 Življenjska nevarnost zaradi legionele v sanitarni vodi

▸ Vodo v zalogovniku tople vode enkrat tedensko najmanj eno uro segrevajte nad 60 °C, da preprečite pojav legionele.

1.2.3 Nevarnost oparin z vročo sanitarno vodo

Na pipah za toplo vodo obstaja pri želeni temperaturi nad 60 °C nevarnost oparin. Majhni otroci ali starejši ljudje se lahko poškodujejo že pri nižjih temperaturah.

- Izberite primerno vrednost želene temperature.

Pri vključeni funkciji zaščite pred legionelo se pozanimajte pri vašem inštalaterju:

– kdaj se vklopi funkcija zaščite pred legionelo,
– kdaj se topla voda ponovno ohladi na želeno temperaturo,
– ali je v vaš ogrevalni sistem vgrajen mešalni ventil kot zaščita pred oparinami,
– kaj je potrebno upoštevati za zaščito pred oparinami.

1.2.4 Možnost materialne škode zaradi zmrzali

Ostanki vode v kolektorju lahko v primeru zmrzali zamrznejo in povzročijo poškodbe kolektorja.

- Solarni krog polnite in izpirajte izključno z našo pripravljeno mešanico solarne tekočine.
- Solarno tekočino redno preverjajte s testno pripravo za merjenje zaščite proti zmrzovanju.

2 Napotki k dokumentaciji

2.1 Upoštevajte pripadajočo dokumentacijo

- Obvezno upoštevajte vsa navodila za uporabo, ki so priložena komponentam sistema.

2.2 Shranjevanje dokumentacije

- Shranite ta navodila in vso pripadajočo dokumentacijo, da bodo na razpolago za nadaljnjo uporabo.

2.3 Veljavnost navodil

Ta navodila veljajo izključno za:

VRS 570	0020203655

3 Opis izdelka

3.1 Zgradba izdelka

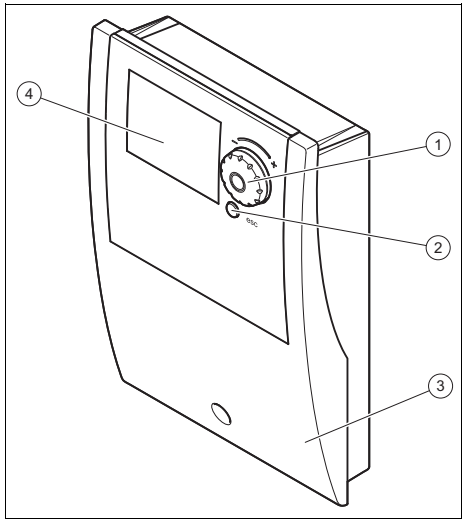

1	Vrtilno stikalo s funkcijo tipke	2	Ubežnica
		3	Ohišje
		4	Zaslon

3.2 Upravljalno polje

Osvetlitev zaslona se vklopi, ko

- vzpostavite električno napajanje ali
- pritisnite tipko ali vrtilno stikalo, ko je izdelek vključen. Ob tem pritisku se ne vključi nobena druga funkcija.
  Osvetlitev se izklopi po 15 minutah, če ne pritisnete nobene druge tipke ali vrtilnega stikala.

3.3 Podatki na tipski tablici

Tipska tablica je tovarniško pritrjena na zgornjo stran izdelka.

Podatek na tipski tablici	Pomen
Serijska številka	za identifikacijo; 7. do 16. mesto = številka artikla izdelka
VRS…	Vaillant Solarni regulator
auroMATIC	Oznaka izdelka
220–240 V, 50 Hz	Električni priključek
(npr. 100) W	Največja električna moč
IP (npr. X4D)	Razred zaščite

3.4 Serijska številka

Serijska številka je navedena na tipski tablici.

3.5 Oznaka CE

Oznaka CE potrjuje, da izdelki izpolnjujejo osnovne zahteve veljavnih direktiv v skladu s podatki na tipski ploščici.

Izjavo o skladnosti si lahko ogledate pri proizvajalcu.

4 delovanja

4.1 Glavne funkcije

4.1.1 Popis količine energije

Regulator ima skupni števec, ki šteje proizvedeno količino toplote.

S funkcijo **Množstvá tepla** lahko pregledate zbrane podatke.

4.1.2 Funkcija dopusta

S pomočjo funkcije dopusta lahko vnesete časovno obdobje, v katerem sistem ne bo aktivno ogreval zalogovnika tople vode.

Regulator za to časovno obdobje sistem nastavi tako, da prepreči morebitno pregretje sončnih kolektorjev.

4.1.3 Zahteva po dodatnem ogrevanju

Če vaš sistem podpira ogrevalna naprava, lahko ogrevalno napravo uporabljate za polnjenje zalogovnika tople vode.

S temperaturno razliko (histereza) v zalogovniku tople vode lahko določite, kdaj mora ogrevalna naprava ogreti zalogovnik tople vode.

Poleg tega lahko nastavite tudi različna časovna obdobja, v katerih se mora aktivirati zahteva po dodatnem ogrevanju.

4.1.4 Nastavitev regulacije Delta-T

Regulator meri temperaturi zgornjega in spodnjega sloja zalogovnika tople vode in po potrebi ustrezno nastavi število vrtljajev solarne črpalke.

4.1.5 Preprečevanje dodatnega polnjenja

Sistem za preprečevanje dodatnega polnjenja zapre dodatno polnjenje zalogovnika tople vode z ogrevalno napravo.

S tem se poveča učinkovitost solarnega sistema.

Regulator lahko zavira polnjenje, ko solarna črpalka ali črpalka ogrevalne naprave deluje. Poleg tega lahko optimizirate učinkovitost preprečevanja dodatnega polnjenja. Pri tem se lahko odločite za višjo stopnjo udobja ali pa za višji solarni donos.

4.2 Koncept upravljanja

Izdelek lahko upravljate z vrtilnim stikalom in ubežnico.

Upravljalni element	Delovanje
Vrtilno stikalo	Obračanje: – Pomikanje po menijskih točkah – Zmanjševanje ali zviševanje nastavitvene vrednosti Pritisk: – Priklic menija – Na en izbirni nivo nižje – Izbira in potrditev nastavljene vrednosti
Ubežnica	– Preklic spreminjanja nastavitvene vrednosti – Na en izbirni nivo višje

Trenutno izbrane vrednosti so vedno prikazane z barvnim ozadjem.

Spremembo vrednosti je treba vedno potrditi. Šele nato se shrani nova vrednost. S pritiskom na ubežnico lahko kadar koli prekličete nastavitev.

4.3 Osnovni prikaz

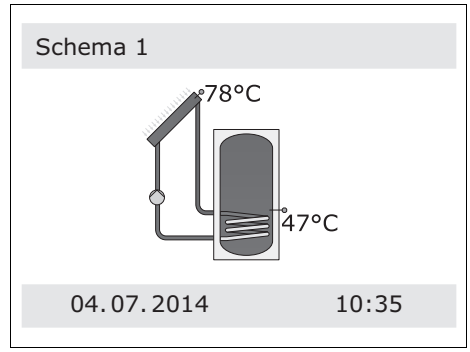

V osnovnem prikazu vedno vidite shemo, ki jo je inštalater izbral tako, da ustreza

vaši hišni napeljavi. Nekaj konstrukcijskih delov sistema je posebej poudarjenih; npr. črpalka utripa, ko deluje.

Z izbirnega nivoja preklopite nazaj na osnovni prikaz, če:

– pritisnete ubežnico in tako zapustite izbirne nivoje
– v času, ki ga nastavi inštalater (30–255 s), ne pritisnete nobene tipke.

4.4 Nivoji upravljanja

Izdelek ima dva nivoja upravljanja.

Nivo upravljanja za upravljavca omogoča dostop do informacij in možnosti nastavitev, ki ne zahtevajo posebnega predznanja.

Nivo upravljanja za inštalaterja je zaščiten z geslom.

4.5 Zagon izdelka

► Izdelek ponovno zaženite, šele ko je obloga v celoti zaprta.

4.6 Vklop izdelka

► Omrežni priključni vtič priključite v ustrezno varnostno vtičnico oz. dovod toka priključite preko fiksnega ločilnega stikala.

◁ Na zaslonu se prikaže „Osnovni prikaz” (→ stran 6).

4.7 Meni Vyhodnotenie

4.7.1 Odčitavanje merilnih vrednosti sistema

1 Hlavné menu → Vyhodnotenie → Namerané hodnoty

– Ta funkcija omogoča odčitavanje temperatur in podatkov sistema.

4.7.2 Odčitavanje ur delovanja sistema

1 Hlavné menu → Vyhodnotenie → Prevádzkové hodiny

– Ta funkcija omogoča odčitavanje ur delovanja sistema.

4.7.3 Odčitavanje prihranka CO_2

1 Hlavné menu → Vyhodnotenie → Úspora CO2

– Ta funkcija omogoča aktiviranje in odčitavanje ocene prihranjenega ogljikovega dioksida.
– S **Palivo** lahko določite vrsto goriva.

4.7.4 Prikaz popisa količine energije

1 Hlavné menu → Vyhodnotenie → Množstvá tepla → Množstvo tepla 1

– Ta funkcija omogoča popis in konfiguracijo količine energije.
– S **Aktivácia** lahko zaženete števec.
– Nastavite lahko tipalo volumskega toka ter tipalo dvižnega in povratnega voda.
– S **Typ glykolu** lahko nastavite uporabljeno solarno tekočino. Če izberete **Ako protimr. ochrana**, bo prevzeta vrsta glikola, nastavljena v funkciji za zaščito proti zmrzovanju.
– S **Pridať do grafu** lahko določite, ali naj bo popis količine energije dodan skupnemu števcu.

4.8 Meni Nastavenia

4.8.1 Nastavitev datuma in časa

1 Hlavné menu → Nastavenia → Dátum/čas

– Ta funkcija omogoča nastavitev datuma in časa. Vse funkcije regulatorja, ki vsebujejo datum, se nanašajo na nastavljen datum.
– S funkcijo **Autom. letný čas** lahko določite, ali naj regulator samodejno izvede preklop na poletni čas oz. želite preklop na poletni čas izvesti ročno.

Navodilo

Poletni čas pomeni srednjeevropski poletni čas: začetek = zadnja nedelja v marcu, konec = zadnja nedelja v oktobru.

4.8.2 Nastavitev jezika

► Izberite želen jezik.
  – **1 Hlavné menu** → **Nastavenia** → **Jazyk**
► Izbiro potrdite s pritiskom vrtilnega stikala.
► Meni zapustite z ubežnico.

Pogoji: Nastavljen jezik se ne ujema z vašim jezikom

► Izberite drugo točko glavnega menija.
► Izbiro potrdite s pritiskom vrtilnega stikala.
► Izberite drugo točko podmenija.
► Izbiro potrdite s pritiskom vrtilnega stikala.
► Izberite želen jezik.

4.8.3 Nastavitev zaslona

1 Hlavné menu → **Nastavenia** → **Displej**

– Ta funkcija omogoča nastavljanje svetlosti in časa izklopa zaslona.

4.8.4 Nastavitev funkcije za kopališče

1 Hlavné menu → **Nastavenia** → **Prednostný ohrev**

– V tem meniju lahko vključite oz. izključite dodatno ogrevanje vode v bazenu.

Navodilo
Priporočamo izklop te funkcije, ko bazena ne uporabljate (npr. pozimi).

4.8.5 Nastavitev opozorilnega zvoka

1 Hlavné menu → **Nastavenia** → **Bzučiak**

– S funkcijo lahko nastavljate, ali naj se v primeru napake sproži opozorilni zvok.

4.9 Meni Základné funkcie

4.9.1 Nastavitev funkcije dopusta

1 Hlavné menu → **Základné funkcie** → **Režim dovolenka**

– S funkcijo dopusta lahko za nastavljeno časovno obdobje izključite proizvajanje toplote sistema.
► V solarni regulator vnesite podatke o dopustu.

4.9.2 Nastavitev regulacije Delta-T

1 Hlavné menu → **Základné funkcie** → **Regulácia Delta T**

– Nastavitev naj izvede inštalater.

4.9.3 Nastavitev zahteve po dodatnem ogrevanju

1 Hlavné menu → **Základné funkcie** → **Pož. na dod. vykur.**

– Če je temperaturna razlika **Hysterézia** v zalogovniku tople vode presežena, ogrevalna naprava vključi dodatno ogrevanje.
– S **Časový blok 1** lahko določite časovno obdobje za zahtevo po dodatnem ogrevanju.

4.10 Meni Funkcie účinnosti

4.10.1 Nastavitev preprečevanja dodatnega polnjenja

1 Hlavné menu → **Funkcie účinnosti** → **Vypnutie ohrevu**

Pogoji: Preprečevanje naknadnega polnjenja je omogočeno

– Ta funkcija omogoča preprečevanje dodatnega polnjenja zalogovnika tople vode, ko solarna črpalka ali črpalka ogrevalne naprave deluje.
– Nastavitev naj izvede inštalater.

4.11 Odčitavanje informacij regulatorja

1 Hlavné menu → Informácie

– Ta funkcija omogoča odčitavanje različice programske in strojne opreme regulatorja.

5 Odpravljanje motenj

5.1 Poizvedba v pomnilniku napak

1 Hlavné menu → Vyhodnotenie → Zoznam hlásení

1 Hlavné menu → Monitorovanie → Zoznam hlásení

Izdelek ima vgrajen pomnilnik napak. V pomnilniku napak si lahko ogledate zadnje napake v časovnem zaporedju.

Na zaslonu se prikaže:

– napake
– trenutna napaka s številko napake Mxx
– prikaz z navadnim besedilom za razlago napake.

5.2 Zaznavanje in odpravljanje motenj

Motnja	Vzrok	Odpravljanje napak
Zaslon je temen	Napaka na napravi	Obvestite inštalaterja.
Po pritisku na vrtilno stikalo na zaslonu ni sprememb		
Po pritisku na ubežnico na zaslonu ni sprememb		

6 Nega in vzdrževanje

6.1 Čiščenje regulatorja

1. Ohišje regulatorja čistite z vlažno krpo.
2. Ne uporabljajte abrazivnih ali drugih čistilnih sredstev, ki lahko poškodujejo upravljalne elemente ali zaslon.

7 Ustavitev

7.1 Začasna ustavitev izdelka

► Povlecite omrežni priključni vtič izdelka iz varnostne vtičnice ali pa izdelek izključite na zaščitnem stikalu napeljave (odvisno od države).

◁ Ko je izdelek izključen, se zaslon izklopi.

7.2 Trajna ustavitev izdelka

► Poskrbite, da izdelek trajno ustavi strokovnjak.

8 Recikliranje in odstranjevanje

8.1 Recikliranje in odstranjevanje

► Za odstranjevanje transportne embalaže naj poskrbi inštalater, ki je namestil izdelek.

Če je izdelek označen s tem znakom:

► V tem primeru izdelek ne sodi med gospodinjske odpadke.
► Namesto tega izdelek odpeljite na zbirno mesto za odslužene električne ali elektronske naprave.

Če izdelek vsebuje baterije, ki so označene s tem znakom, potem lahko baterije vsebujejo snovi, ki so nevarne za zdravje in okolje.

► V tem primeru baterije oddajte na zbirnem mestu za baterije.

9 Garancija in servisna služba

9.1 Garancija

Na všetky dodávané výrobky poskytujeme záruku 36 mesiacov odo dňa uvedenia do prevádzky, maximálne 42 mesiacov odo dňa predaja konečnému užívateľovi. Predpoklady uznania záruky sú jasne definované v záručnom liste, ktorý sa pridáva ku kotlu a zákazník musí byť o záručných podmienkach pri kúpe oboznámený.

Kotol musí byť spustený servisným technikom, ktorý ma osvedčenie na základe absolvovaného školenia. Informácie na tel.čísle: 0850 211711 alebo na www.vaillant.sk

9.2 Servisna služba

Služby zákazníkom sú poskytované po celom Slovenku. Zoznam servisných partnerov je uvedený na internetovej stránke www.vaillant.sk.

Zákaznícka linka: +4 21 34 69 66-128

0020204859_01 ▮ 26.11.2015

Vaillant d.o.o.
Dolenjska c. 242 b ▮ 1000 Ljubljana
Tel. 01 280 93-40 ▮ Tel. 01 280 93-42
Tel. 01 280 93-46 ▮ Tehnični oddelek 01 280 93-45
Fax 01 280 93-44
info@vaillant.si ▮ www.vaillant.si

© Ta navodila oz. posamezni deli navodil so zaščiteni z avtorskimi pravicami in jih je dovoljeno razmnoževati ali razširjati samo s pisno privolitvijo proizvajalca.